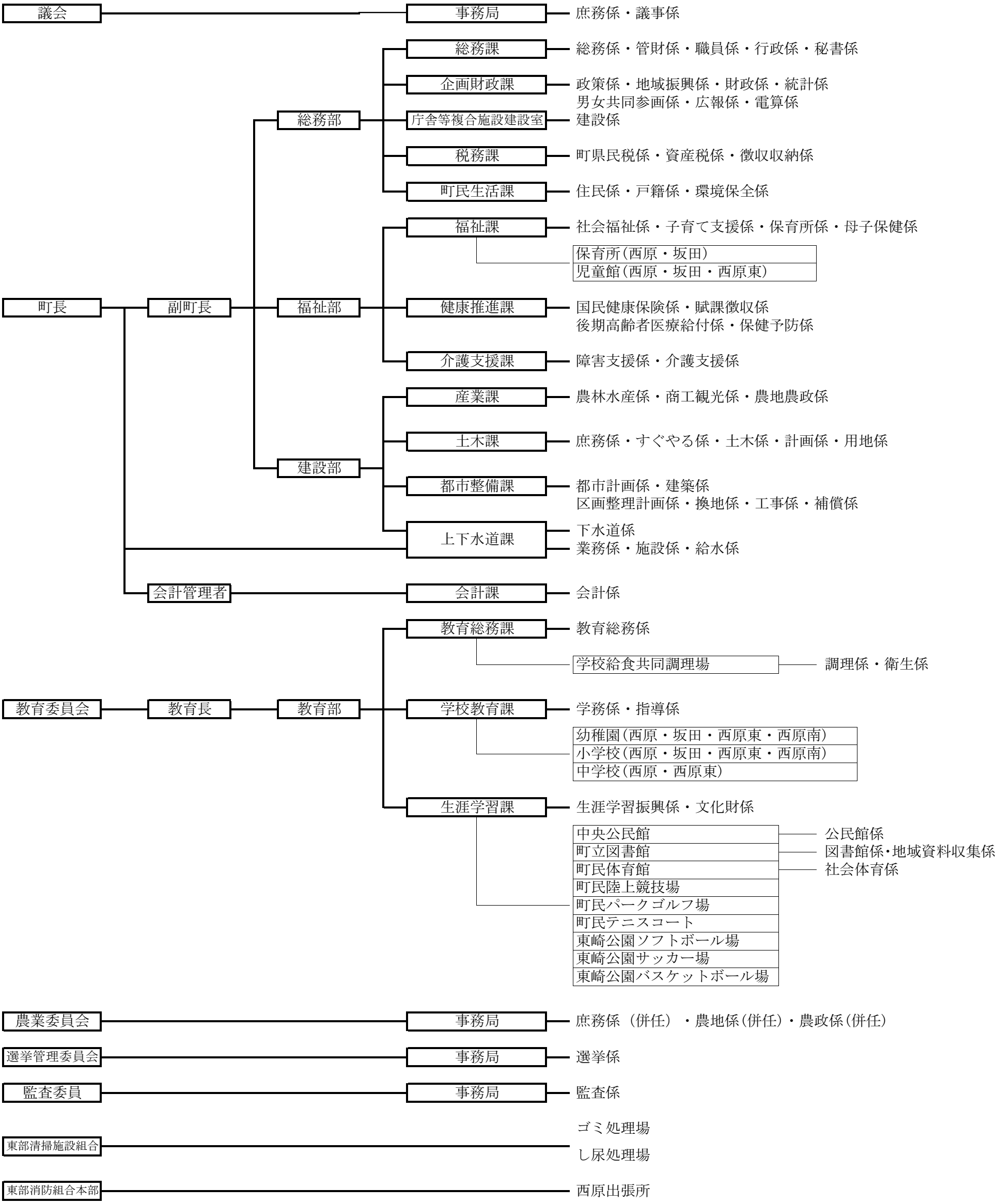〔西原町町行政機構及び分担事業〕　　平成２４年４月１日現在